ООО «СТАНКОИНСТРУМЕНТАЛЬНЫЙ ХОЛДИНГ»
Адрес фактический: 620087, г. Екатеринбург, ул. Благодатская, стр.76
Адрес юридический: 620028, г. Екатеринбург, ул. Татищева, д.49 - 433
ИНН: 6685011450 / КПП: 665801001 / ОГРН: 1126685011507 / ОКПО 12292410
Сайт: станкоинструмент.рф I E-mail: stinhol@yandex.ru I Телефон: 8 800 101-14-36

ТЕХНИКО-КОММЕРЧЕСКОЕ ПРЕДЛОЖЕНИЕ
НА ПОСТАВКУ ТОКАРНО-ВИНТОРЕЗНОГО (УНИВЕРСАЛЬНОГО) СТАНКА

MetalCraft 16K30-1000

Арт.: 16K30-1000

Редуктор

Трехкулачковый токарный патрон

Люнеты

Система подачи СОЖ

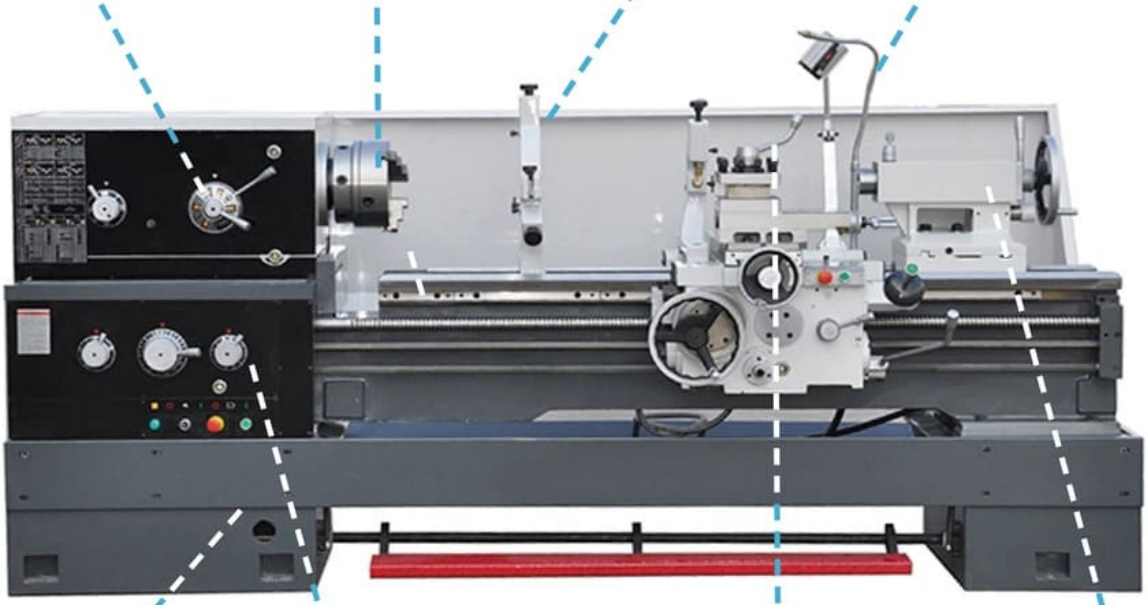

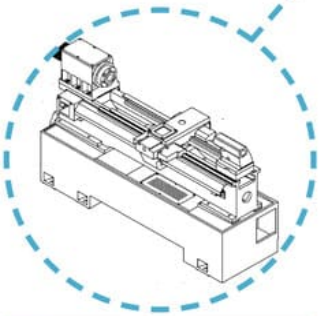

Цельнолитая станина из серого чугуна (Mehanit)

Коробка подач

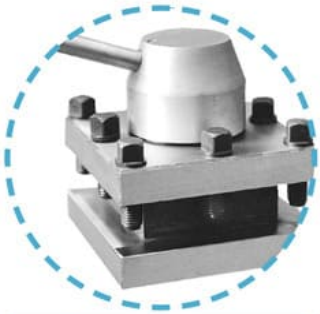

Резцедержатель (25x25 мм, поворот ±90°)

Задняя бабка MT5

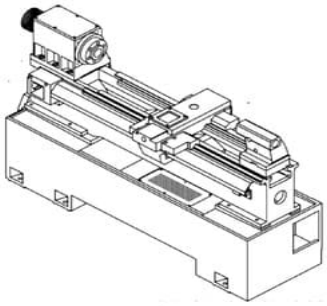

1. ЦЕЛЬНОЛИТАЯ ЧУГУННАЯ СТАНИНА

В станках 16К30-1000 используется цельнолитая станина из серого чугуна марки **Mehanit**, которая отличается высокой прочностью. Все элементы станины рассчитаны методом конечных элементов (FEM) для устранения их перекоса и увеличения демпфирующих свойств. Непосредственно перед обработкой станина проходит несколько этапов старения. Кроме этого, все литые детали станины усилены ребрами жесткости, проходят испытания на устойчивость и термостабильность.

2. НАДЕЖНЫЙ ВЫСОКОСКОРОСТНОЙ ШПИНДЕЛЬ

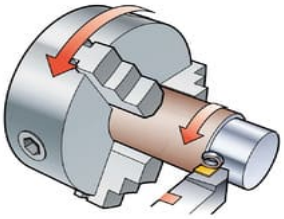

В станках 16К30-1000 применяется шпиндель **D8**: 24 скорости от 9 до 1600 об/мин. Данная модель шпинделя отличается повышенной жесткостью и точностью. Направляющие и шестерни проходят закалку поверхности с последующей шлифовкой, что позволяет увеличить срок службы узла и значительно снизить уровень шума в процессе резания.

3. УСТРОЙСТВО ЦИФРОВОЙ ИНДЕКАЦИИ (УЦИ)

На мониторе УЦИ отображаются координаты осей перемещения станка. Электрический сигнал на монитор поступают от оптических линеек. Благодаря точному отображению перемещения оси, токарю не приходится отвлекаться на лимбы и производить дополнительный расчет перемещения, а работать, опираясь на показания монитора, что значительно увеличивает производительность станка.

3. СИСТЕМА ПОДАЧИ СОЖ

Конструкция токарно-винторезного станка 16К30-1000 оснащена системой подачи смазочно-охлаждающей жидкости (СОЖ). Трубка регулируется вручную и позволяет максимально точно направить поток СОЖ непосредственно в зону резания. Система подачи СОЖ позволяет увеличить стойкость применяемого инструмента, а также существенно повысить качество обработки.

4. ПОДВИЖНЫЙ / НЕПОДВИЖНЫЙ ЛЮНЕТ

Применение люнетов упрощает токарную обработку и обеспечивает дополнительную поддержку длинных заготовок, защищая их от прогиба. Станки 16К30-1000 комплектуются двумя люнетами различных видов:

- Неподвижный люнет Ø50-200 мм
- Подвижный люнет Ø18-100 мм

5. ДОПОЛНИТЕЛЬНАЯ ЗАЩИТА УЗЛОВ СТАНКА

Основные узлы токарно-винторезного станка 16К30-1000 оснащаются дополнительной защитой. Специальные защитные кожухи устанавливаются на токарный патрон, резцедержатель и ходовой винт. Данная защита повышает безопасность эксплуатации станка.

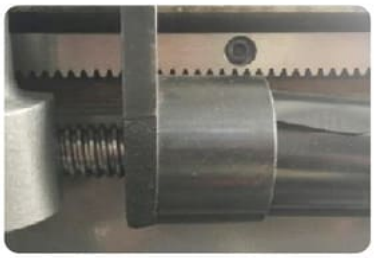

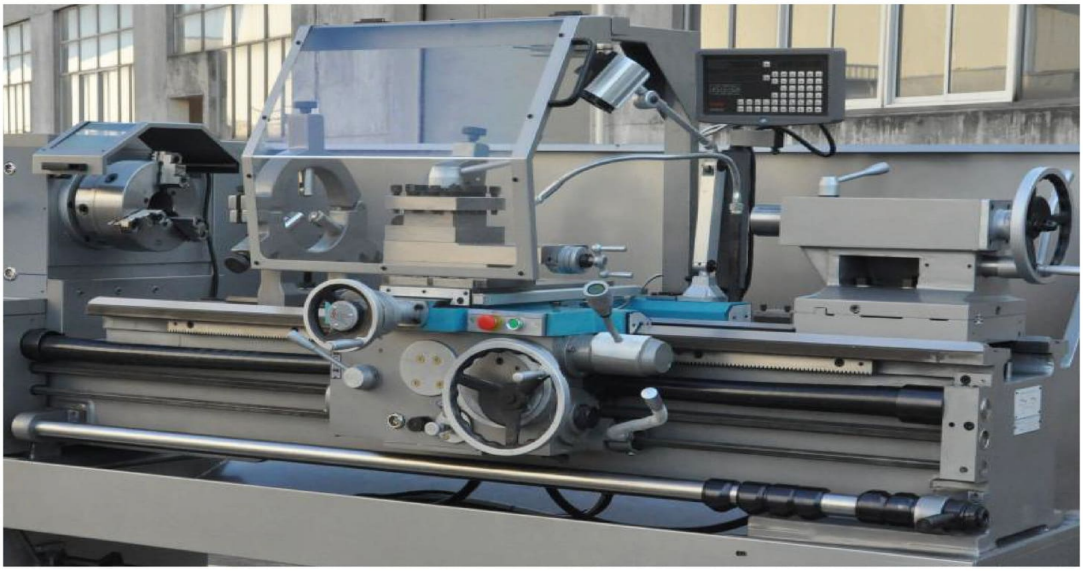

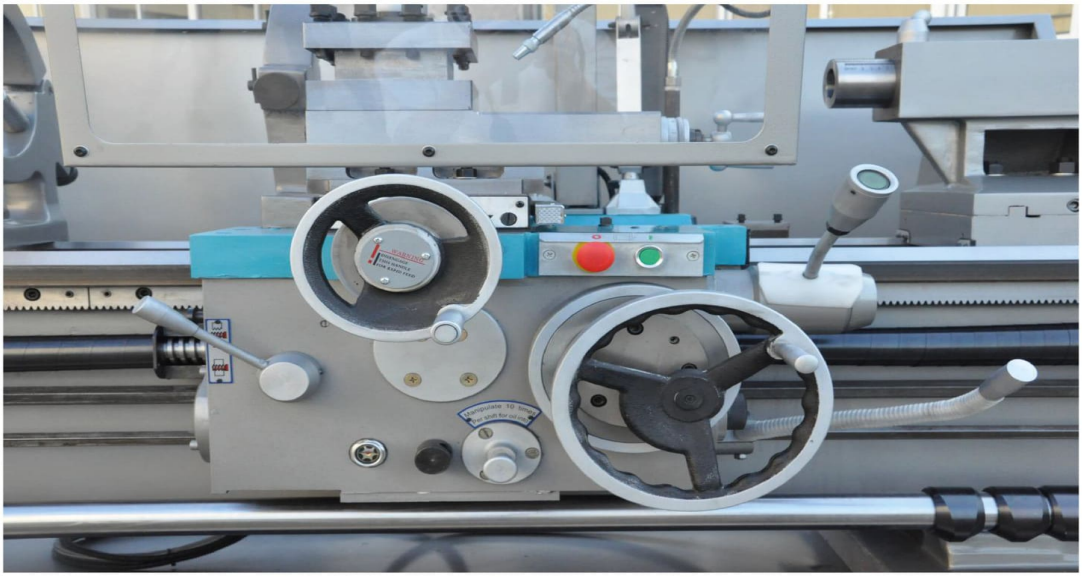

SINO
SDS6-2V

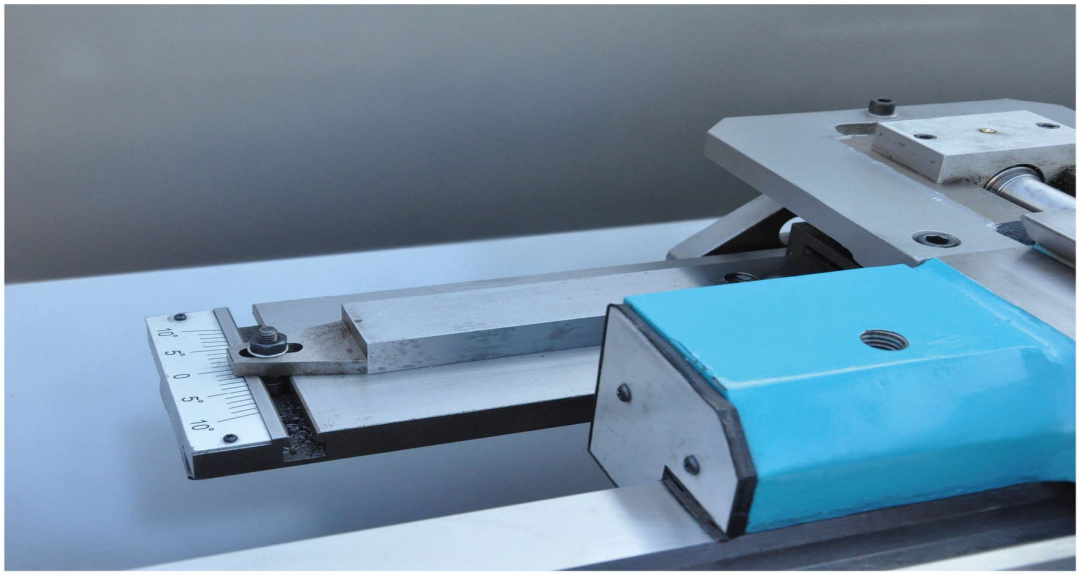

КОМПЛЕКТАЦИЯ

БОГАТАЯ КОМПЛЕКТАЦИЯ			
№ п/п	Наименование	Примечание	Количество
1	3-х кулачковый патрон Ø250 мм	Включено в стоимость станка	1 шт.
2	4-х кулачковый патронØ320 мм	Включено в стоимость станка	1 шт.
3	Лицевая панель (длина 400 мм)	Включено в стоимость станка	1 шт.
4	Втулка шпинделя	Включено в стоимость станка	1 шт.
5	Вращающийся центр МТ5	Включено в стоимость станка	1 шт.
6	Упорный центр МТ5	Включено в стоимость станка	1 шт.
7	Система охлаждения	Включено в стоимость станка	1 комп.
8	Светодиодное рабочее освещение	Включено в стоимость станка	1 шт.
9	Электромагнитный тормоз	Включено в стоимость станка	1 шт.
10	Электрическая распределительная система Schneider (Франция) / Siemens (Германия)	Включено в стоимость станка	1 комп.
11	Ящик с установочным инструментом	Включено в стоимость станка	1 комп.
12	Неподвижный люнет Ø50-200 мм	Включено в стоимость станка	1 шт.
13	Подвижный люнет Ø18-100 мм	Включено в стоимость станка	1 шт.
14	Оптические линейки с УЦИ (2 оси)	Включено в стоимость станка	1 шт.
15	Защита токарного патрона	Включено в стоимость станка	1 шт.
16	Защита резцедержателя	Включено в стоимость станка	1 шт.
17	Защита ходового винта	Включено в стоимость станка	1 шт.
18	Инструкция по эксплуатации	Включено в стоимость станка-	1 шт.

ХАРАКТЕРИСТИКИ

ПАРАМЕТРЫ	ЗНАЧЕНИЯ
Модель станка	16К30-1000
Бренд	MetalCraft
Макс. диаметр над станиной, мм	Ø500
Макс. длина заготовки, мм	1000
Макс. диаметр над суппортом, мм	Ø310
Макс. длина точения, мм	850
Диапазон продольных подач, мм/об (дюйм/об)	0.063 - 6.43 мм (0.0023" - 0.2392")
Диапазон поперечных подач, мм/об (дюйм/об)	0.027 - 2.73 мм (0.0010" - 0.1016")
Нарезание метрической резьбы	1 - 224 мм
Нарезание дюймовой резьбы	28 - 1/8 tpi
Нарезание питчевой резьбы	56 - 1/4 DP
Нарезание модульной резьбы	0.5 - 112 MP
Торец шпинделя	D8
Диаметр отверстия шпинделя, мм	Ø80
Конус отверстия в шпинделе	MT7
Мощность двигателя шпинделя, кВт	7.5
Макс. скорость вращения шпинделя, об/мин	1600
Размер резца, мм	25 x 25
Макс. ход резцовой салазки, мм	145
Макс. ход поперечной каретки, мм	340
Конус пиноли задней бабки	MT5
Ход пиноли задней бабки, мм	150
Поперечное смещение корпуса задней бабки, мм	±15
Габаритные размеры станка (Д x Ш x В), мм	2500 x 900 x 1259
Масса станка, кг	2750

ЦЕНЫ И УСЛОВИЕ ПОСТАВКИ

Наименование	Ед.	Кол-во	Цена, с НДС *
Токарно-винторезный станок MetalCraft 16К30-1000	шт.	1	
Дополнительные условия поставки:			
Пуско-наладочные работы, инструктаж персонала	шт.	1	По согласованию
Автодоставка DDP - площадка Покупателя	шт.	1	По согласованию

Условия оплаты	100% предоплата
Условия поставки	Самовывоз. Возможна доставка до площадки Покупателя по согласованию.
Гарантия	Гарантия на предлагаемое оборудование составляет **12 месяцев**

Адрес склада: г. Екатеринбург, ул. Благодатская, стр.76

* оплата прозводится в рублях по курсу ЦБ РФ на дату платежа

Актуальный курс на 03.11.2025 - **1 ¥ = 11.24 Р**

Компания ООО «Станкоинструментальный холдинг» основана в 2012 году в городе Екатеринбург. Основным направлением деятельности является поставки промышленного оборудования для металлообработки, включая токарные, фрезерные, электроэрозионные, ленточнопильные станки и лазерные маркираторы. На сегодняшний день продукция компании поставляется в Россию и страны СНГ, а ее широкий ассортимент позволяет закрывать потребности предприятий как со штучным, так и крупносерийным производством.

I. ПОДБОР И ПОСТАВКА ОБОРУДОВАНИЯ

Специалисты компании подберут необходимую модель и комплектацию станка в соответствии с решаемыми задачами. В данном каталоге собраны и описаны наиболее популярные модели металлообрабатывающего оборудования различного типа. Комплектации представленных здесь станков были выбраны нашими инженерами, исходя из собственного производственного опыта и потребностей российского рынка металлообработки. Таким образом, мы всегда готовы помочь вам в подборе технологического решения как из наличия, так и под заказ.

II. МОНТАЖ И ПУСКОНАЛАДКА ОБОРУДОВАНИЯ

Монтаж и пусконаладка являются важными работами, качество которых непосредственно влияет на последующую эксплуатацию станка. Их выполнение низкоквалифицированными специалистами может привести к негативным последствиям: поломке, снятию оборудования с гарантии. Мы рекомендуем воспользоваться нашей услугой, которая гарантирует качественное выполнение всех работ полном объеме с предоставлением гарантии.

III. СЕРВИСНОЕ ОБСЛУЖИВАНИЕ

Ремонт и обслуживание станков являются неотъемлемыми работами на любом производстве. Оперативность и своевременность их выполнения позволяют минимизировать риски и избежать непредвиденные случаи простоя оборудования. Наши высококвалифицированные инженеры всегда готовы помочь в этом важном вопросе и выполнят полный комплекс необходимых работ от гарантийного ремонта до сервисного регулярного обслуживания. Мы гарантируем качественное и оперативное выполнение работ независимо от сложности оборудования.

УЗНАЙТЕ БОЛЬШЕ

О ТОВАРЕ

О КОМПАНИИ